PODNOSNIKI.PL

JCB PODNOSNIKI.PL autoryzowany dystrybutor

Podnośnik Masztowy Haulotte Star 10 specyfikacja

Elektryczny

https://podnosniki.pl/produkt/podnosnik-masztowy-haulotte-star-10-uzywany-lb701/

Opis modelu

Używany podnośnik masztowy Haulotte Star 10, wyprodukowany w 2014 roku, oferuje wysokość roboczą 10 m i udźwig 230 kg. Zasilany elektrycznie, wyposażony w niebrudzące opony oraz zasięg boczny 3,1 m, idealnie nadaje się do pracy w wąskich przestrzeniach, zarówno wewnątrz budynków, jak i na utwardzonych powierzchniach zewnętrznych. ... Czytaj dalej

Dane techniczne

Typ	podnośnik Masztowy
Marka	Haulotte
Model	Star 10
Wysokość robocza (m)	10 m
Wysokość platformy (m)	8 m
Udźwig (kg)	230 kg
Długość transportowa (m)	2.61 m
Szerokość transportowa (m)	0.99 m
Wysokość transportowa (m)	1.99 m
Zasilanie	elektryczny
Ogumienie	niebrudzące
Waga (kg)	2540 kg

*Wartości podane w tabeli i na obrazku są wartościami przybliżonymi i mogą się nieznacznie różnić od parametrów rzeczywistych.

ZDJĘCIE

PRZYDATNE LINKI

- Kup przez wynajem
- Wynajem długoterminowy
- Używane bez ryzyka
- Szkolenia UDT

Jak podnośniki to PODNOSNIKI.pl

Wynajem / Sprzedaż / Serwis / Transport / Szkolenia

Kontakt - Wynajem

Zadzwoń: 792 323 323

Napisz: wynajem@podnosniki.pl

Kontakt - Sprzedaż

Zadzwoń: 509 608 000
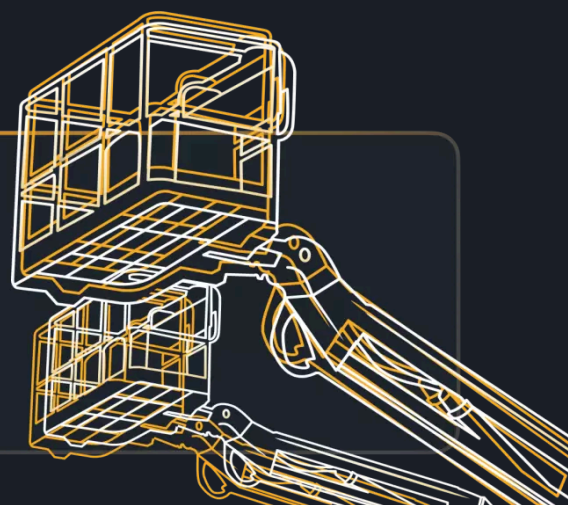
Napisz: sprzedaz@podnosniki.pl